ZLDS102
低成本高精度激光位移传感器

低成本 ZLDS102

0.02%高分辨率测量能满足大部分工业自动化领域应用，以较低的价格赢得广泛市场

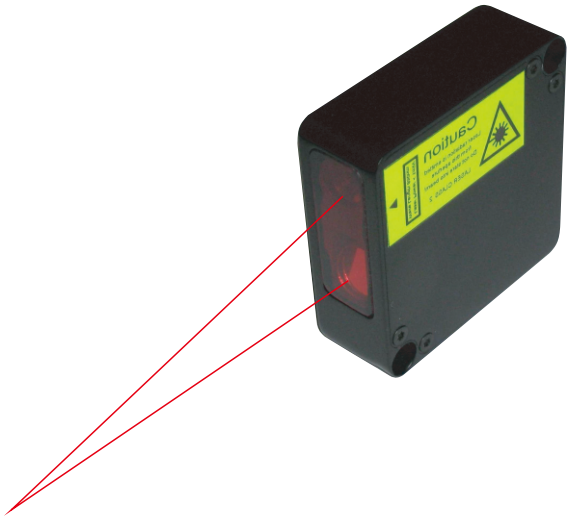

主要特点：

- 量程：50~500mm
- 分辨率：0.02%FS
- 线性度：±0.1%FS
- 采样频率：2KHz
- 可连接生产线自动控制系统，实现闭环控制
- 测量不受色彩、表面材质或离散光线所影响
- 有两个以上激光扫描同步功能
- 可按要求显示图形曲线及设定偏差报警
- 有输入信号触发保持功能
- 高效率，节省人力物力，提高生产品质

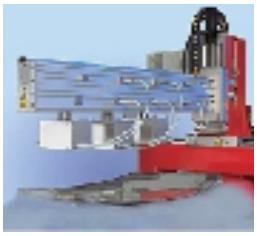

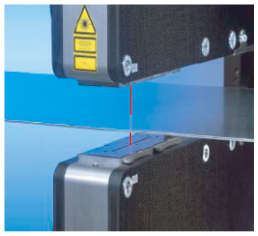

应用领域：

非接触测量各种物体表面位移、三维尺寸、厚度、管道内径、轮廓、形变、振动、液位、零件分拣，路面平整度，高温被测体，管道内径，石油钻杆内外螺纹测量等。

应用

焊缝平整度扫描

传感器固定在支架上，由电机带动作扫描运动，同过软件轮廓显示，精确直观地显示测量值，反馈焊缝缺陷和平整度。传感器0.1% F.S的测量精度，性价比高。

瓶子膨胀形变量

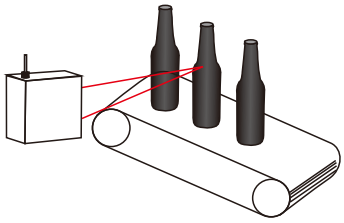

ZLDS102测量精度达到0.1%F.S，性价比很高，适合应用于生产线的设备检测，实现自动报警，提高合格率和生产效率。

测量卡片的数量

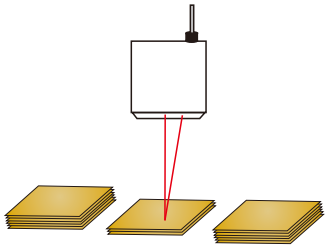

用ZLDS102组成测厚系统，测量一叠卡片的厚度，通过软件计算，直接反馈卡片的数量值，准确度高，提高效率。

更新日期：2019年07月23日

www.51sensors.com
电话：0755-26528100/26528011
传真：0755-26528210-600

技术规格

型号ZLDS102	50	100	250	500
量程起点mm	25	45	65	105
量程mm	50	100	250	500
分辨率%F.S	0.02			
线性度%F.S	±0.1			
温漂	满量程的0.02%/℃			
采样频率Hz	2000			
激光类型	红色半导体激光器，波长660nm			
输出功率mW	≤0.95			
激光安全等级	2（IEC60825-1）			
数字输出	RS232（最大460.8kb/s），RS485（最大460.8kb/s）			
模拟输出	4～20mA（负载≤500Ω）或0～10V			
同步输入	2.4～5V（CMOS，TTL）			
报警输出	NPN：最大100mA，最大40V			
供电电压V	9～36（DC）			
功率W	1.5～2			
保护等级	IP67			
抗振	XYZ三轴方向，20g/10~1000Hz，6小时			
抗冲击	30g/6ms			
工作温度℃	-10～+60			
允许环境光照强度lx	7000			
相对湿度	35～85%			
存储温度℃	-20～+70			
外壳材料	铝			
净重量g	60			

订货信息表

ZLDS102-R-B-SERIAL-ANALOG-IN-AL-CC(R)-M

符号	描述
R	量程，mm
B	起始距离， mm
SERIAL	数字口类型：RS232(232)或RS485(485)
ANALOG	模拟输出：4～20 mA（I）或者 0～10V（U）
IN	是否需要触发输入
AL	是否需要AL控制 用户可以通过设置修改AL线的功能： 1)逻辑输出(表示是否超出测量范围) 2)多传感器内部同步信号 3)硬件置零
CC(R)	直接线缆连接方式CG，带接头线缆连接方式CC (Binder 702， IP67) Note1：R选择柔性线缆
M	线缆长度，m

例如：

ZLDS102-500-105-232-I-IN-AL-CG-2

量程500mm，起始距离105mm，RS232串口输出，模拟量4～20mA，有触发输入及AL逻辑控制端，直接线缆连接方式，线缆长度2米

尺寸图

ZLDS102尺寸图(mm)

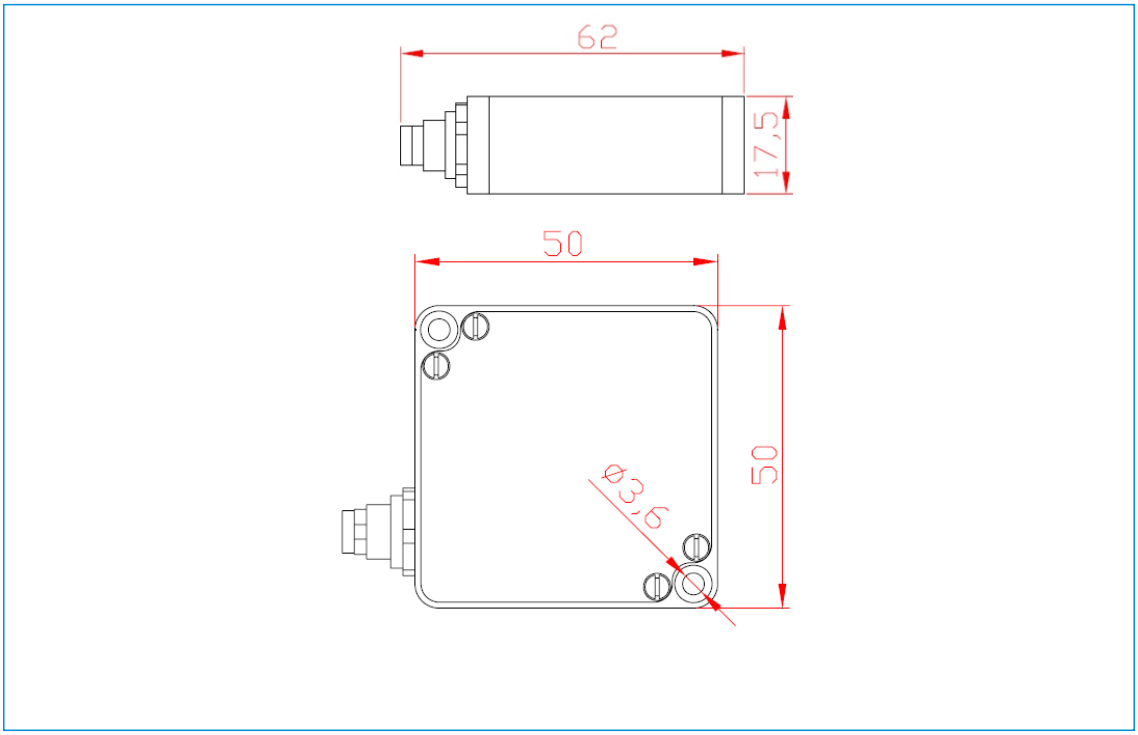

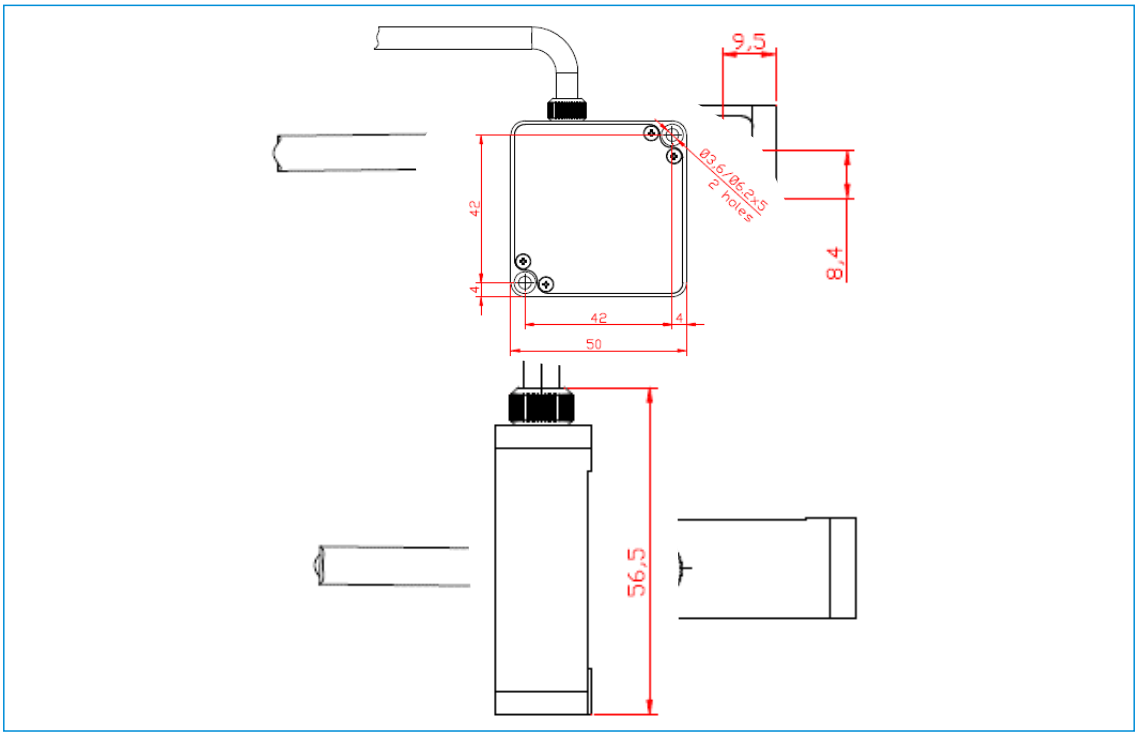

Sense the world by technology
Lead the future with intelligence

让你轻松享受定制服务
快捷省事，指数增值

英国总公司 Headquarter：

ZSY GROUP LTD
UNIT G25 WATERFRONT STUDIOS
1 DOCK ROAD LONDON
UNITED KINGDOM E16 1AH
TEL: 0044 2084323088
FAX: 0044 2084323087
Email：info@zsygroup.com
Web：www.zsygroup.com

亚洲 Asia:

深圳市真尚有科技有限公司
总部地址：深圳市南区南山大道1110号中油大厦2210
技术部地址：深圳市南区南山大道南油第四工业区1栋611-613
邮编：518054
电话：0755-26528100/26528011
传真：0755-26528210-600
邮箱：sales@.51sensors.com
网址：www.51sensors.com